文部科学大臣杯第１２回全日本少年春季軟式野球大会日本生命トーナメント

監督主将会議・・・ 中止(新型コロナウィルス感染予防対策のため)
開　　会　　式・・・ 中止(新型コロナウィルス感染予防対策のため)

① 競技第1日　9月18日(土)
② 競技第2日　9月19日(日)
③ 競技第3日　9月20日(月・祝)
④ 競技第4日　9月21日(火)
※①～④は競技日
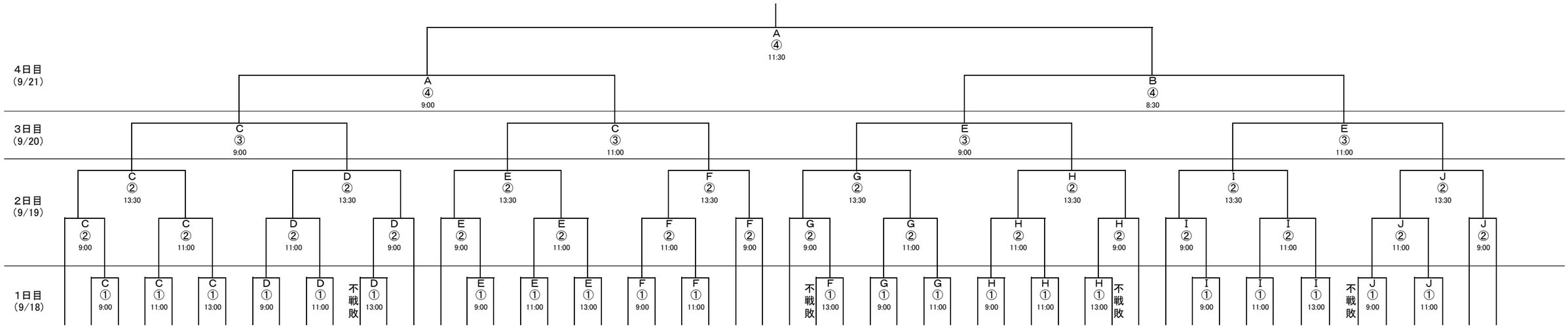
Ａ：静　岡　市・・・静岡県草薙総合運動場硬式野球場
Ｂ：静　岡　市・・・静岡市清水庵原球場
Ｃ：静　岡　市・・・静岡市西ヶ谷総合運動場野球場
Ｄ：焼　津　市・・・焼津市総合グラウンド野球場
Ｅ：島　田　市・・・島田球場
Ｆ：富　士　市・・・富士総合運動公園野球場
Ｇ：沼　津　市・・・沼津市営野球場
Ｈ：磐　田　市・・・・磐田城山球場
Ｉ：磐　田　市・・・・磐田市豊岡野球場
Ｊ：菊　川　市・・・・菊川運動公園野球場